VACUOSTATI DIGITALI CON DISPLAY A DUE COLORI

Anche questi apparecchi sono racchiusi in un robusto contenitore di ABS e, accuratamente tarati e a temperatura compensata, sono in grado di fornire valori di misurazione molto precisi. I valori rilevati vengono visualizzati sul display principale a due colori, rosso e verde, programmabile dall'utente, per impostare condizioni differenti; i valori d'impostazione si possono osservare in modo semplice su un display secondario, ricavato sul pannellino comandi. Due indicatori luminosi, relativi alle uscite 1 e 2, indicano lo stato di commutazione dei due segnali digitali e quello analogico, in uscita. Le uscite di commutazione sono completamente indipendenti.
I punti di commutazione compresi entro i valori delle scale, come pure l'isteresi, sono facilmente programmabili tramite pulsantini posti sul pannellino comandi. Sono inoltre programmabili altre funzioni aggiuntive quali la comparazione tra due valori, contatti NO e NC, scelta dell'unità di misura, blocco dei valori e delle funzioni programmate, ecc. Il collegamento al vuoto può essere eseguito tramite una duplice connessione con filettatura da G 1/8" maschio o M5 femmina, mentre l'allacciamento elettrico è fattibile tramite un cavo dati rimovibile e di rapida installazione, in dotazione.
I vacuostati digitali sono adatti per la misurazione ed il controllo di aria asciutta e di gas non corrosivi. Sono consigliati in tutti quei casi dove sia richiesto un segnale al raggiungimento dei valori massimi e minimi impostati per ragioni di sicurezza, per l'avvio di un ciclo di lavoro, per il controllo di presa delle ventose, ecc. Inoltre, con la funzione isteresi, è possibile gestire l'alimentazione dell'aria compressa ai generatori di vuoto, consentendo un notevole risparmio energetico.

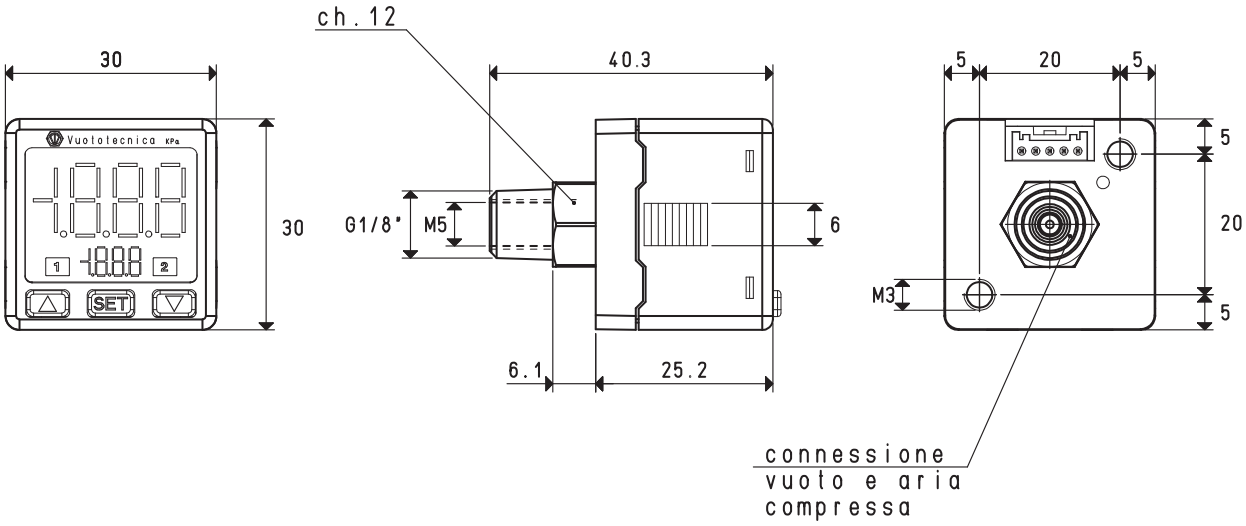

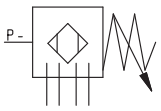

Rapporti di trasformazione: N (newton) = Kg x 9.81 (forza di gravità) ; inch = $\frac{mm}{25.4}$; pounds = $\frac{g}{453.6}$ = $\frac{Kg}{0.4536}$

Adattatori per filettature GAS - NPT disponibili a pag. 1.128

Sono disponibili i disegni 3D sul sito **vuototecnica.net**

SCHEMI ELETTRICI

PNP

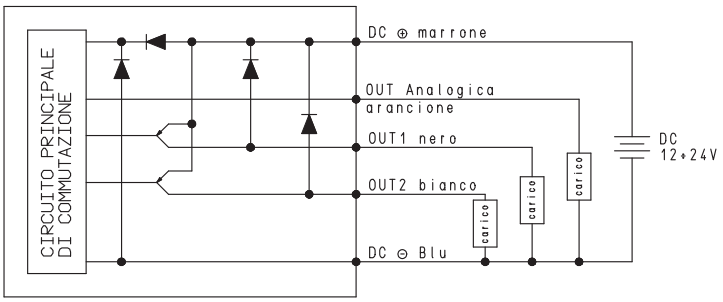

Caratteristiche e specifiche elettriche	**Art. 12 40 10** Vacuostato	**Art. 12 40 20** Vacuostato - Pressostato
Campo di regolazione	da 0 a -1 bar	da -1 a 10 bar
Sovrapressione massima	3 bar	15 bar
Valori minimi rilevabili	1 mbar	10 mbar
	0.001 Kgf/cm²	0.01 Kgf/cm²
	0.001 bar	0.01 bar
	0.01 psi	0.1 psi
	0.1 inHg	--
Tensione d'esercizio	12 ÷ 24 VDC, ±10% (Protezione contro l'inversione di polarità)	
Assorbimento elettrico	≤40 mA	
Uscita digitale	2 PNP, massima corrente di commutazione 125 mA	
Uscita analogica	1 analogica, 4 ÷ 20 mA ±2,5% F.S.	
Tolleranza display	≤ ±2% F.S. ±1 digit	
Tempo di reazione	≤ 2.5 ms	
Isteresi	Regolabile	
Ripetibilità	±0.2% F.S. ±1 digit del campo di misurazione	
Display	7 segmenti, display principale 2 colori (rosso - verde), display secondario (arancio)	
Resistenza di isolamento	50 MΩ a 500 VDC	
Tensione di prova	1000 VAC, 1 min	
Grado di protezione	IP 40	
Condizioni ambientali di lavoro		
Posizione di installazione	Qualsiasi	
Fluidi misurabili	Gas non corrosivi ed aria asciutta	
Temperatura di esercizio	0 ÷ +50 °C	
Temperatura di magazzinaggio	-20 ÷ +60 °C	
Emissione disturbo	Conforme a EN 55011 Gruppo 1, classe B	
Resistenza a disturbo	Conforme a EN 61326 - 1	
Caratteristiche e specifiche meccaniche		
Materiale contenitore	Plastica ABS - PC	
Materiale connessioni	Ottone nichelato	
Peso	80 g, incluso il cavo elettrico	
Connessione elettrica	Cavo a 4 fili mt. 2	
Collegamento al fluido	Filettatura G1/8" maschio, M5 femmina	
Accessori		
Kit di fissaggio	a parete - Art. 00 12 40 su piano - Art. 00 12 41 a pannello - Art. 00 12 42 a pannello + protezione - Art. 00 12 43	