PORTAVENTOSE SPECIALI CON VALVOLA AUTOESCLUDENTE INCORPORATA

Oltre ad avere tutte le caratteristiche tecniche dei portaventose speciali, hanno in più una valvola autoescludente integrata. La valvola autoescludente ha la funzione di chiudere automaticamente l'aspirazione, quando la ventosa non appoggia sulla superficie del carico da sollevare, quando la presa è difettosa o quando si trova in presenza di una grande traspirazione. In questo modo si evita l'abbassamento del grado di vuoto sulle rimanenti ventose dell'impianto, regolarmente in presa con il carico.
Il vantaggio che ne deriva è evidente, poiché con questi portaventose non si è più vincolati al posizionamento o all'esclusione delle ventose non interessate alla presa.
Su questi portaventose si possono assemblare ventose con diametro minimo di 85 mm e massimo di 150 mm, purchè dotate di supporto filettato femmina da 3/8" gas.
Sono costituiti da:
- Un gambo in acciaio nichelato per il fissaggio della ventosa;
- Una bussola filettata in ottone, dotata di due boccole antifrizione, munita di due ghiere per il fissaggio del portaventose all'automatismo;
- Una molla per ammortizzare l'impatto della ventosa col carico da sollevare;
- Una rondella di sicurezza;
- Un raccordo rapido per il collegamento al tubo d'aspirazione;
- Una valvola autoescludente.

Sono disponibili i disegni 3D sul sito **vuototecnica.net**

VUOTO ON
OGGETTO NON IN PRESA
VALVOLA CHIUSA

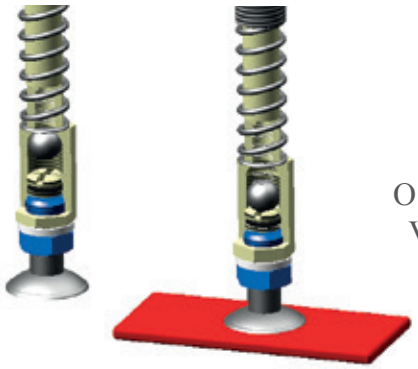

VUOTO ON
OGGETTO IN PRESA
VALVOLA APERTA

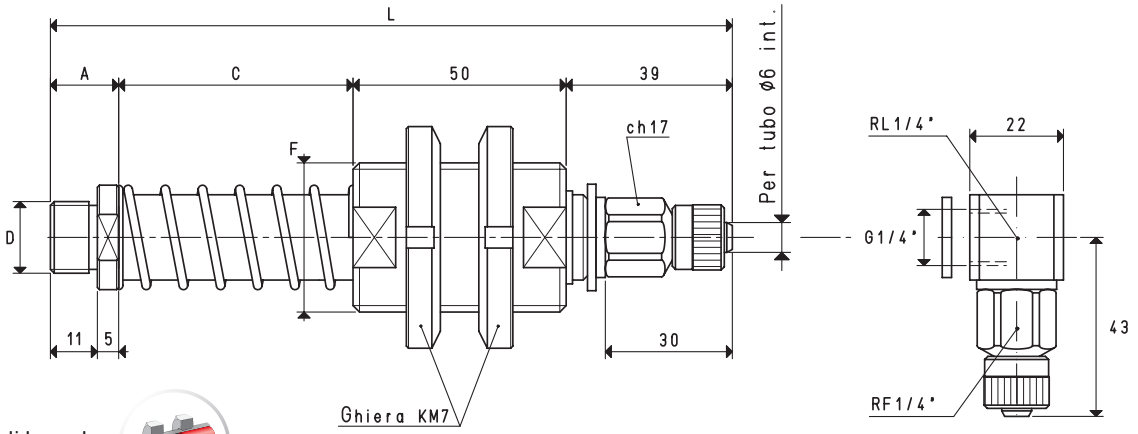

Dotato di boccole antifrizione

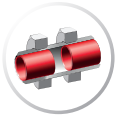

VERSIONE 06 . . . . . .

VERSIONE 06 L

PORTAVENTOSE CON RACCORDO RAPIDO DIRITTO PER TUBO IN PLASTICA Ø 6 X 8

Art.	Portata minima di innesco m^3/h	Grado di vuoto minimo mbar	C	Corsa effettiva di molleggio mm	Forza di spinta della molla N	A	D Ø	F Ø	L	Peso g
06 99 55	4	-250	28	16	70.63	16	G3/8"	M35 x 1.5	160	0.63
06 99 110	4	-250	65	49	35.31	16	G3/8"	M35 x 1.5	215	0.77

N.B. La forza di sollevamento del portaventose dipende direttamente dal modello di ventosa, ad esso applicata.
Le ventose non sono parti integranti dei portaventose e, pertanto, devono essere ordinate separatamente.
Per ordinare i portaventose con i raccordi a L, aggiungere al codice la lettera L.

Rapporti di trasformazione: N (newton) = Kg x 9.81 (forza di gravità) ; inch = $\frac{mm}{25.4}$; pounds = $\frac{g}{453.6} = \frac{Kg}{0.4536}$