FILTRI D'ASPIRAZIONE A SIFONE FS

La funzione di questi filtri è quella di trattenere le impurità e i liquidi, aspirati attraverso le ventose o ai sistemi di staffaggio a depressione, per impedirne l'ingresso alle pompe per vuoto.
Sono costituiti da:
- Un contenitore cilindrico in plexiglas trasparente, con coperchio estraibile, per consentirne l'ispezione e la pulizia;
- Una valvola di ritegno posta sull'aspirazione, per impedire il rientro d'aria nel filtro a pompa ferma;
- Una cartuccia filtrante in rete d'acciaio inox, con un grado di filtrazione pari a 60 µ / 100 µ, anch'essa posta sull'aspirazione, per trattenere il pulviscolo e le impurità solide;
- Una valvola manuale a due vie, per l'intercettazione del vuoto all'utilizzo;
- Una valvola manuale a due vie, per il ripristino della pressione atmosferica all'interno del filtro;
- Un vuotometro radiale, per la lettura diretta del grado di vuoto nel filtro;
- Un interruttore magnetico di livello, con la funzione di arrestare la pompa quando il liquido aspirato supera il livello di sicurezza;
- Un tubo rigido, collegato all'utilizzo, per convogliare sul fondo del contenitore il flusso d'aria e liquido aspirato;
- Una valvola di ritegno, posta sul fondo del filtro, con la funzione di scaricare automaticamente i liquidi e le impurità aspirate, ogni volta che all'interno del filtro si ripristina la pressione atmosferica;
- Un rubinetto, applicato alla valvola di ritegno sopra descritta, per lo scarico manuale dei liquidi;
- Una robusta staffa metallica, per il fissaggio del filtro a parete.

Caratteristiche tecniche
Pressione d'esercizio: da 0,5 a 1000 mbar assoluti
Temperatura del fluido: da -5 a +50 °C
Grado di filtrazione: 60 µ

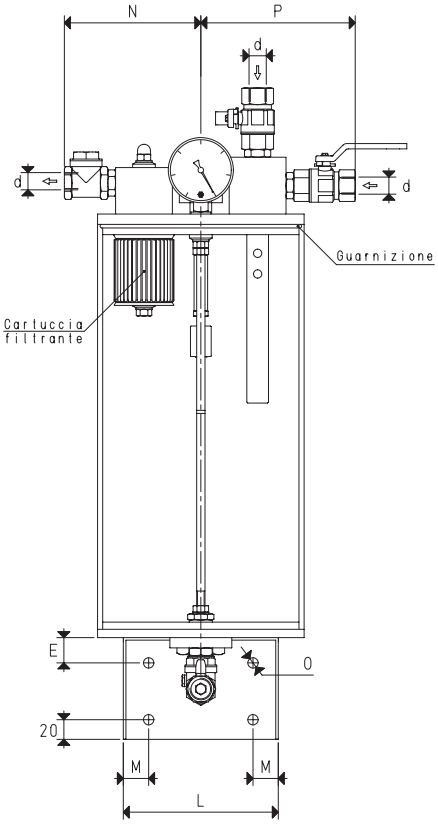

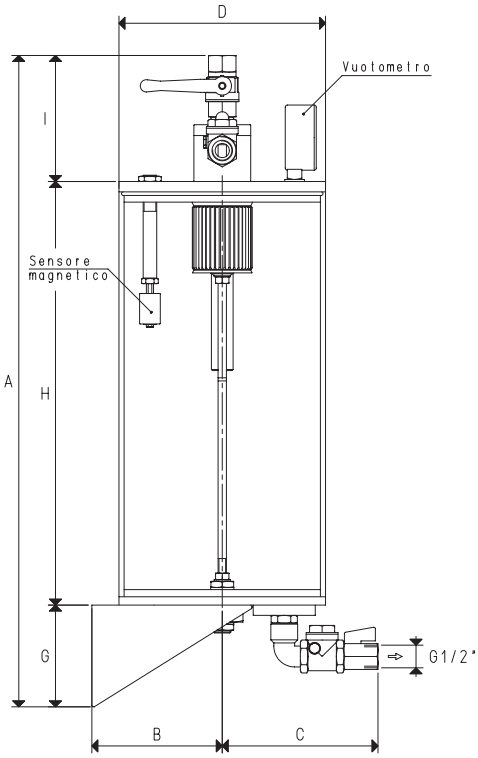

Art.	d	A	B	C	D	E	G	H	I	L	M	N	O	P	Portata max	Capacità	Cartuccia ricambio	Vuotometro ricambio	Guarnizione ricambio	Peso
	Ø				Ø								Ø		m³/h	l	art.	art.	art.	Kg
FS 5	G3/8"	461	130	175	200	25	100	250	111	150	25	140	10	136	10	6.0	00 FB 03	09 05 10	00 FS 36	5.5
FS 10	G3/8"	551	130	175	200	25	100	340	111	150	25	140	10	136	10	8.5	00 FB 22	09 05 10	00 FS 36	6.0
FS 20	G1/2"	630	130	175	200	25	100	410	120	150	25	140	10	145	20	10.5	00 FB 22	09 05 10	00 FS 36	6.8
FS 25	G3/4"	750	150	195	240	25	100	510	140	170	30	170	11	180	40	19.5	00 FB 22	09 05 10	00 FS 36	9.1
FS 30	G1"	890	190	225	300	30	120	610	160	200	40	205	11	220	70	38.0	00 FB 34	09 05 10	00 FS 41	19.2
FS 50	G2"	980	190	225	300	30	120	610	250	200	40	250	11	276	300	38.0	00 FB 45	09 05 10	00 FS 41	22.7

Rapporti di trasformazione: N (newton) = Kg x 9.81 (forza di gravità) ; inch = $\frac{mm}{25.4}$; pounds = $\frac{g}{453.6}$ = $\frac{Kg}{0.4536}$

Adattatori per filettature GAS - NPT disponibili a pag. 1.134

Sono disponibili i disegni 3D sul sito **vuototecnica.net**