SISTEMA MOBILE PER INFUSIONE SOTTOVUOTO DI RESINE

Questo sistema è stato studiato per consentire lo stampaggio per infusione sottovuoto delle resine e la formatura con il vuoto delle fibre composite.
Il sistema è composto da:
- Una autoclave in lamiera d'acciaio saldata, a perfetta tenuta di vuoto, con coperchio in metacrilato trasparente, asportabile manualmente.
- Una pompa a palette rotative con lubrificazione a bagno d'olio, per alto vuoto.
- Un riduttore, per la regolazione del grado di vuoto desiderato.
- Un vuotometro, per la lettura diretta del grado di vuoto nell'autoclave.
- Una valvola manuale a tre vie, per l'intercettazione del vuoto della pompa ed il ripristino della pressione atmosferica all'interno dell'autoclave.
- Una valvola a due vie, per l'intercettazione del vuoto all'utilizzo.
- Un'apparecchiatura elettrica di comando, racchiusa in apposita cassetta protetta.
- Un telaio in profilati d'acciaio, per l'assemblaggio di tutti i componenti sopra descritti, montato su ruote, per consentirne la mobilità.
- Un manubrio, per condurlo e posizionarlo.

Lo stampaggio per infusione sottovuoto delle resine, si effettua mediante il collegamento della connessione regolata dalla valvola manuale a due vie all'apposito stampo.
La resina, contenuta in un proprio contenitore, viene aspirata mediante il vuoto all'interno dello stampo, fino al suo totale riempimento; la resina in eccesso verrà raccolta nell'autoclave.
La stessa connessione può essere collegata al sacco di pressatura sottovuoto, per la formatura delle fibre composite.
Le pompe per vuoto installate, consentono di raggiungere all'interno dell'autoclave un grado di vuoto massimo del 99,5%; pertanto, questo apparecchio potrà essere impiegato anche come degasificatore.
Il riduttore di vuoto installato a bordo consente di regolare il grado di vuoto entro i valori: minimo del 20% e massimo del 99,5%.
A richiesta, possono essere forniti con pompe e versioni diverse da quelle illustrate.

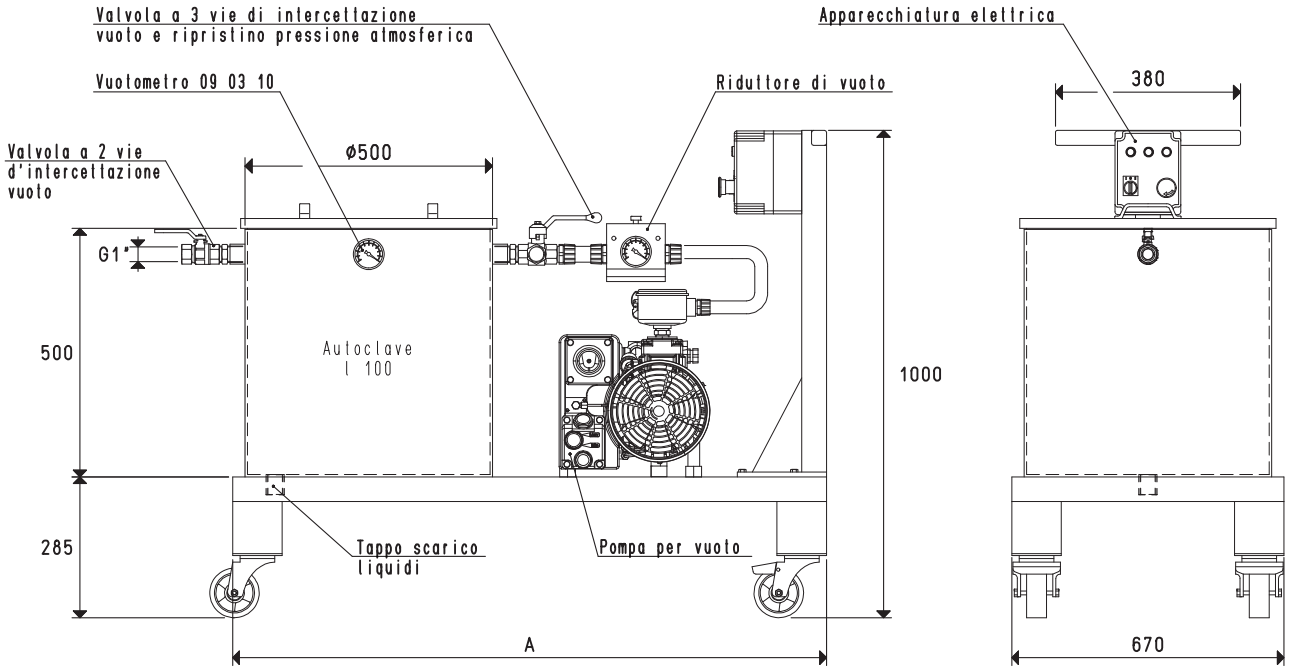

Art.	Autoclave Litri	Pompa mod.	Esecuzione motore Volt	Potenza motore Kw	Apparecchiatura elettrica art.	A	Peso Kg
DR 100 M 01	100	RVP 21	3 ~ 230/400-50Hz	0.75	DR 100 90	1100	64.0
DR 100 M 02	100	RVP 40	3 ~ 230/400-50Hz	1.10	DR 100 90	1100	87.5

N.B. I vuotometri installati, possono essere forniti con certificato di calibrazione Accredia.

Rapporti di trasformazione: N (newton) = Kg x 9.81 (forza di gravità) ; inch = $\frac{mm}{25.4}$; pounds = $\frac{g}{453.6} = \frac{Kg}{0.4536}$